Фрагмент плана на отм. +3,600

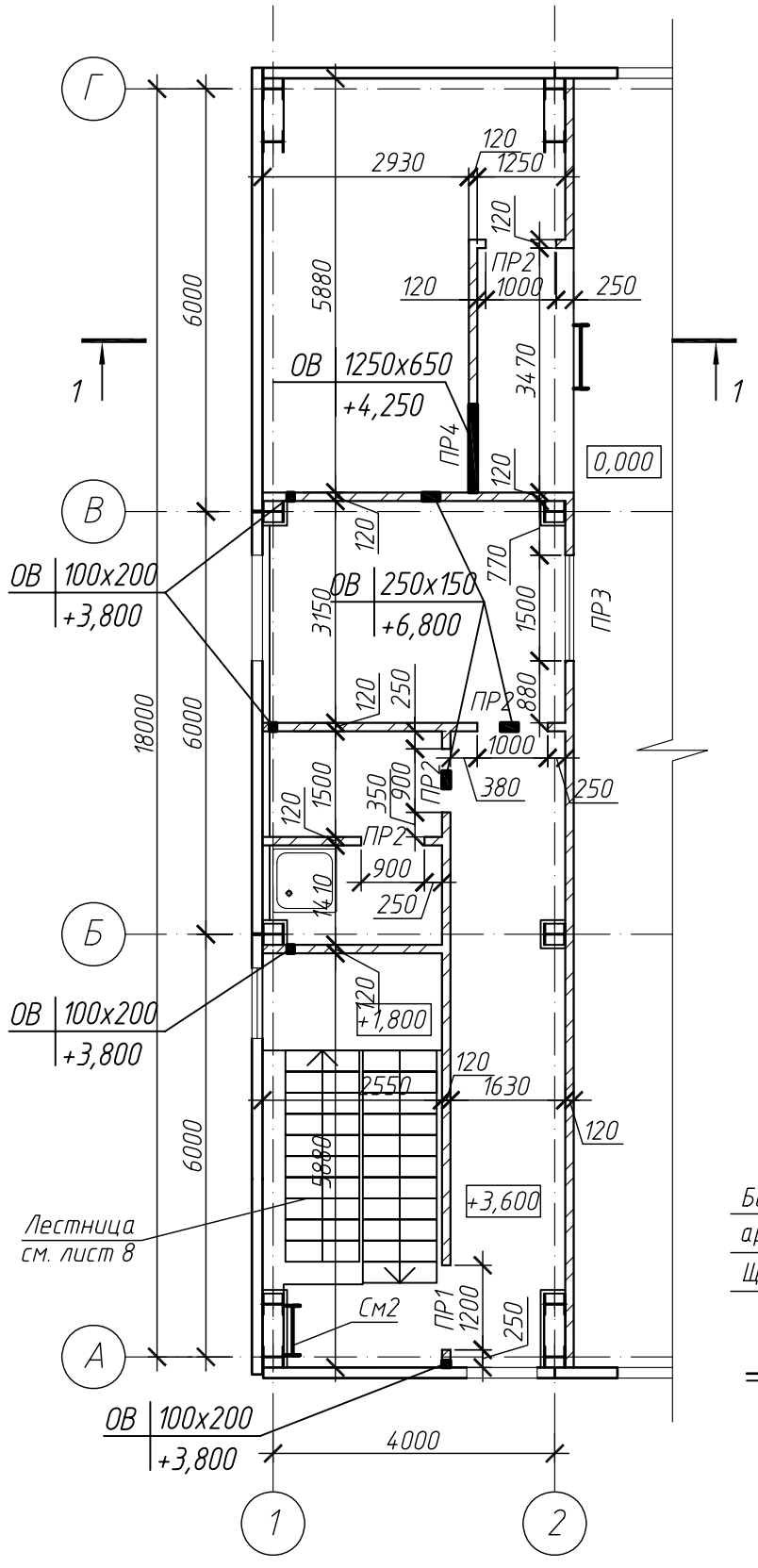

Разрез 1-1

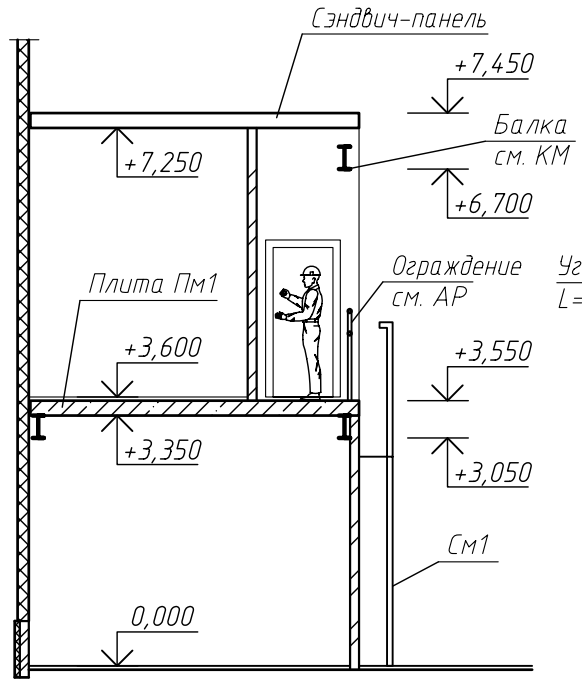

Узел крепления перегородки к плитам перекрытия

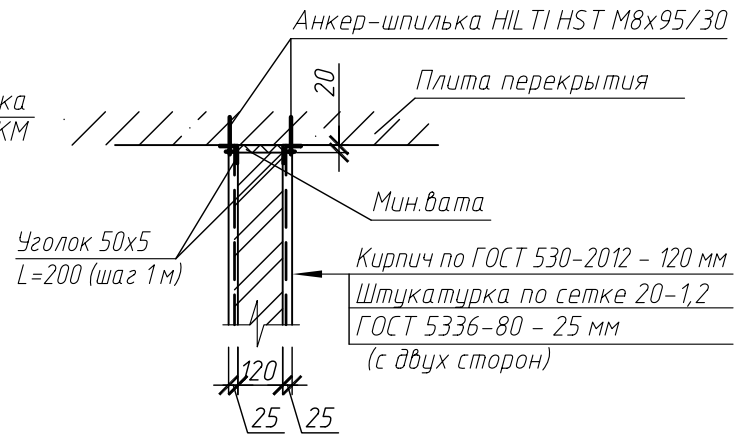

Узел устройства приямка между осями 1-2 и В-Г

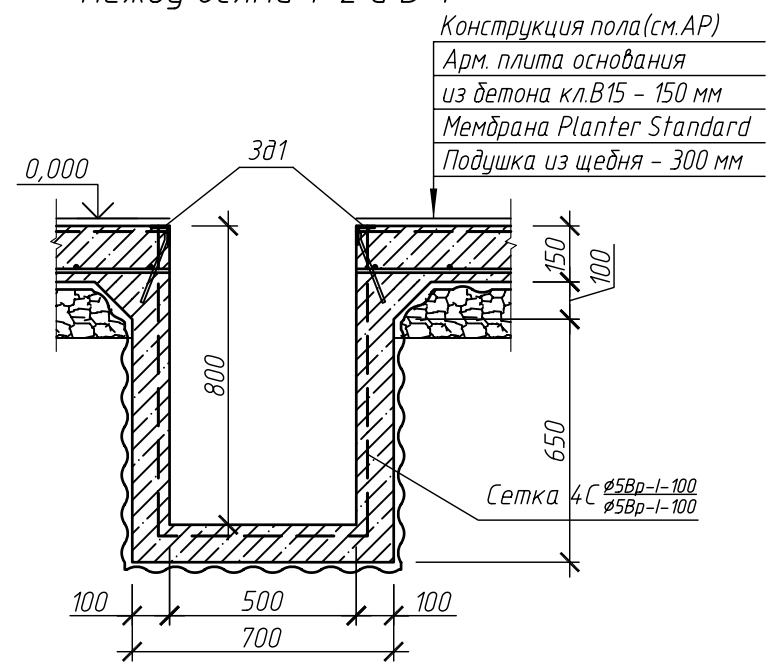

Узел устройства цоколя

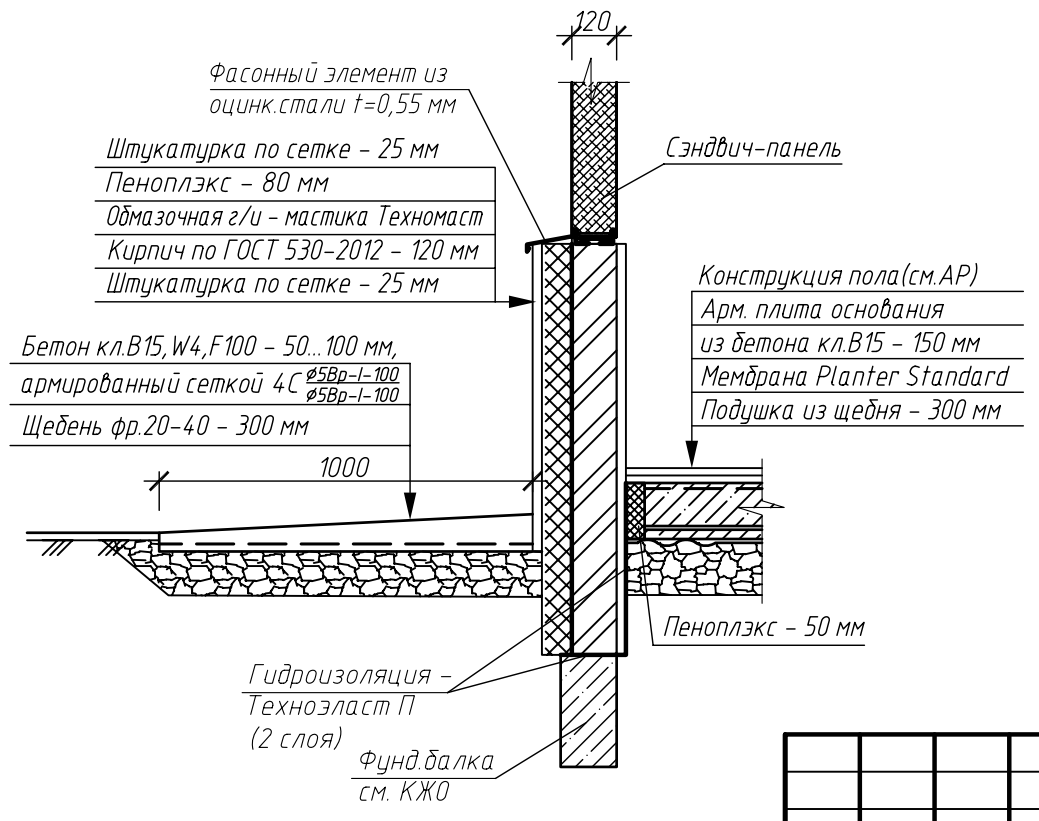

Узел установки кирпичной перегородки

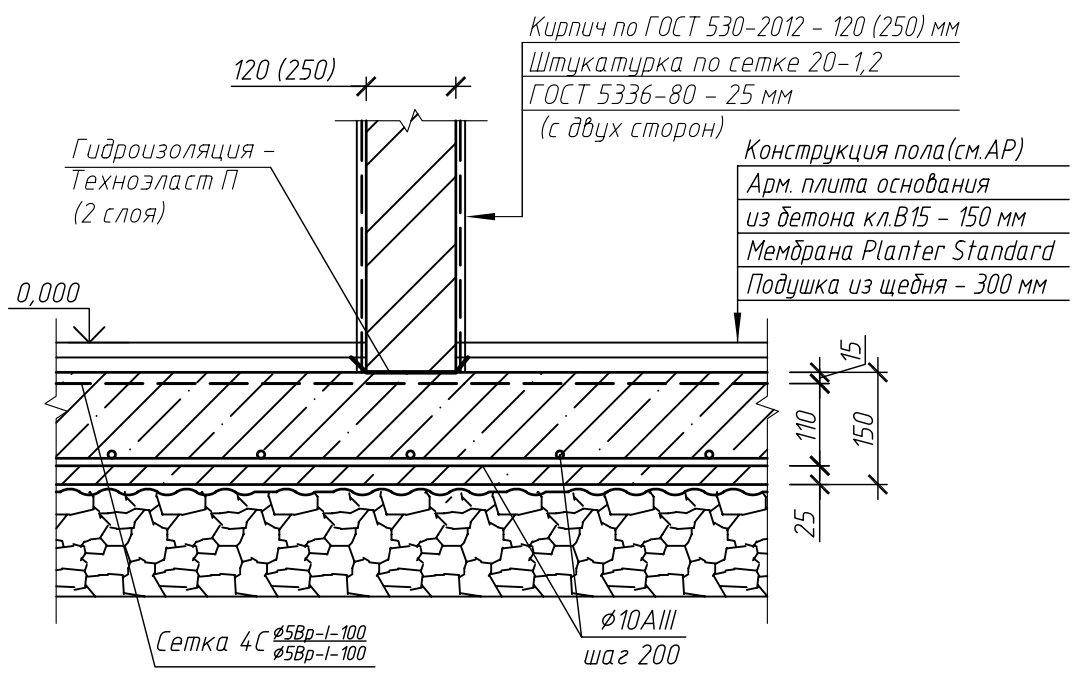

Примечания

1. Общие указания см. на листе 1.2.
2. Отм. отверстий даны по верху.
3. Ведомость перемычек и спецификацию к кладочным планам см на листе 4.
4. Читать совместно с листом 4.

Изм.	Кол.уч.	Лист	№ док.	Подп.	Дата
Разраб.		Лядов			
Проверил		Плотников			
Н.контр.		Лядов			

РНФ 14-29-00172-1-КР

Здание с испытательным стендом по адресу: г.Пермь, ул.Академика Королева, 1

Здание с испытательным стендом	Стадия	Лист	Листов
	Р	3	
Фрагмент плана на отм. +3,600. Узлы.	ИМСС УрО РАН		

Формат А3

Взам. инв. №

Подп. и дата

Инв. № подл.